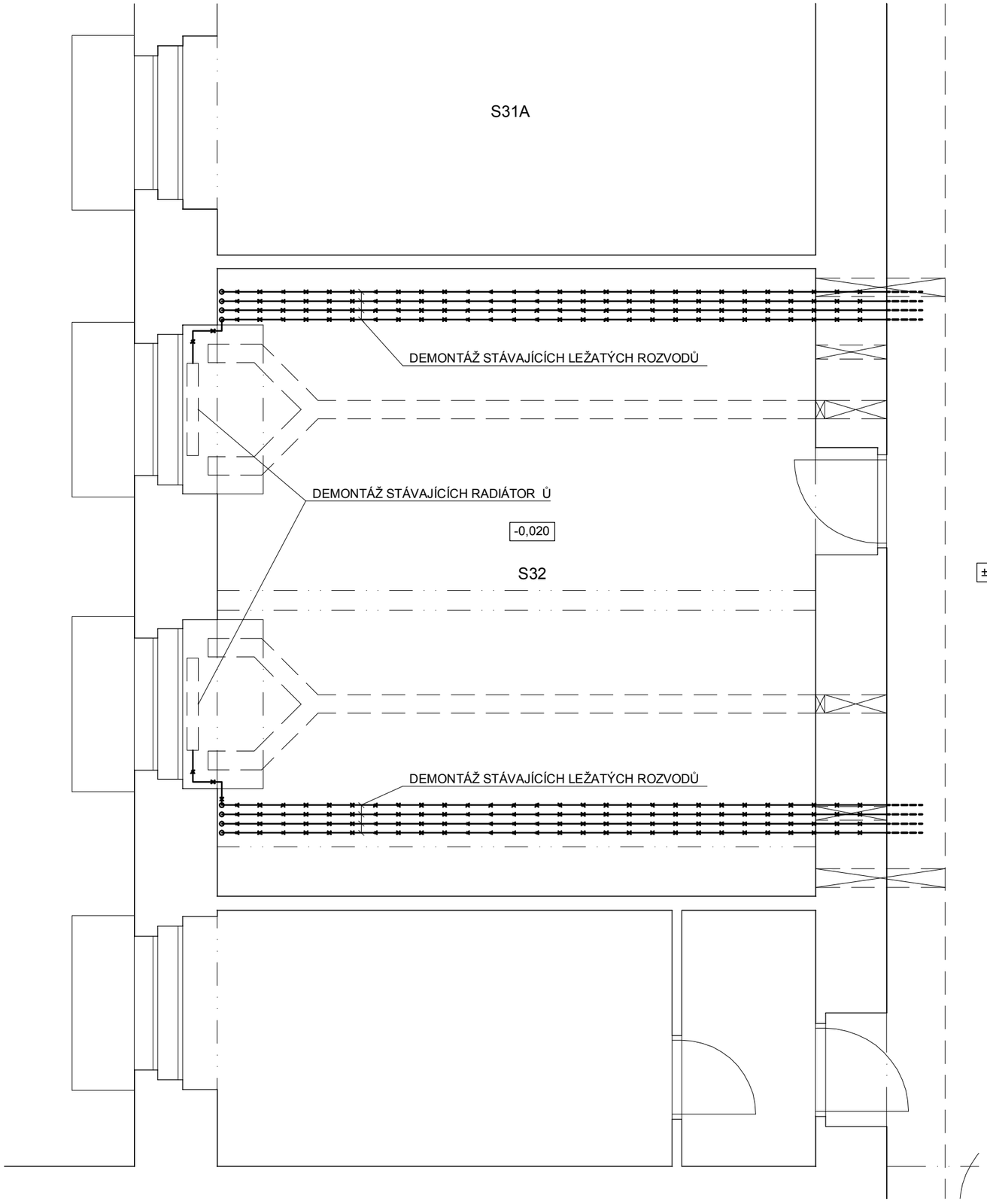

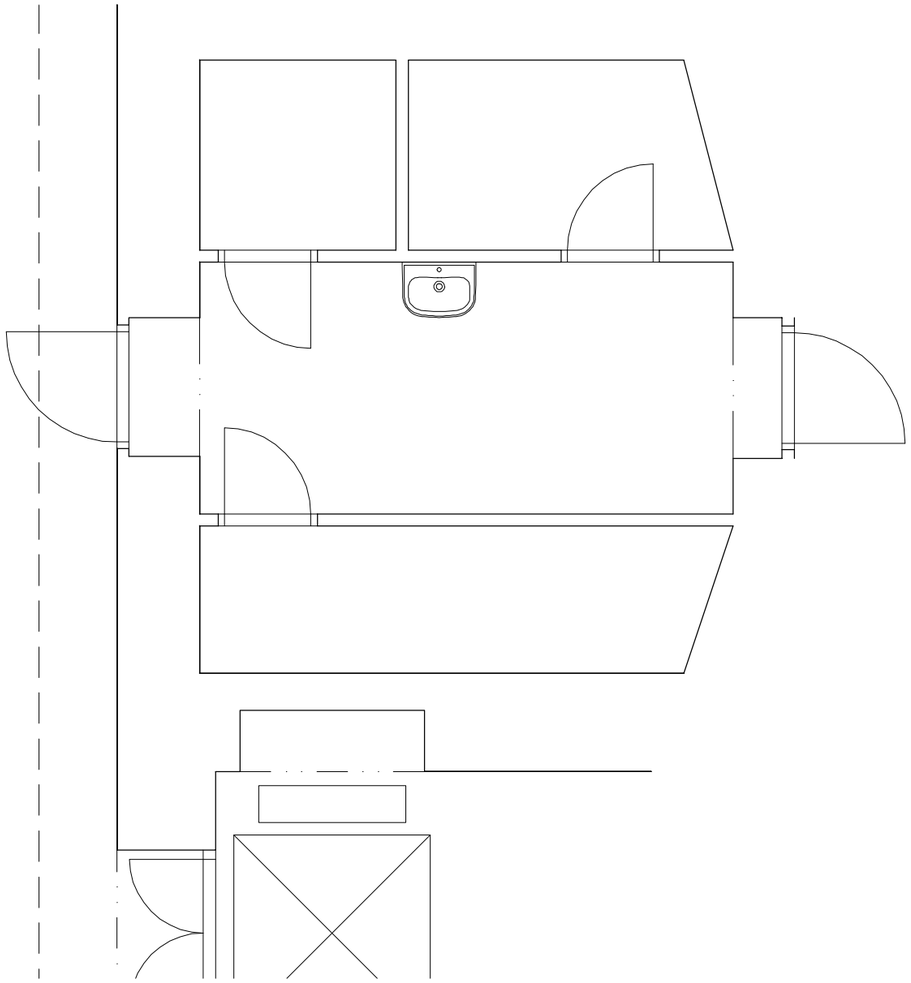

LEGENDA:

---------- ROZVODY ÚT - STÁVAJÍCÍ

—×—×—×— ROZVODY ÚT - STÁVAJÍCÍ PŮVODNÍ

OBSAH

ÚT - 1.PP - STAV

MĚŘÍTKO **1:50**

ČÍSLO VÝKRESU **F7.1**